Notice du Mini rapporteur Digital

1. NOMENCLATURE

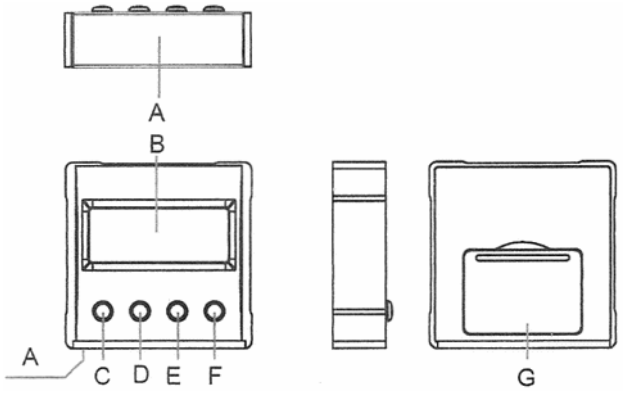

A. 3 plots d'acier inoxydable - Faces de mesure – Fixe solidement la jauge sur toute surface métallique
B. Écran LCD - Grands chiffres faciles à lire
C. BOUTON MARCHE/ARRÊT (ON/OFF)
D. BOUTON UNIT - Degré/pourcentage de conversion de pente
E. CALIBRATE - Conversion de mesure absolue/relative
F. BOUTON HOLD - Maintient les valeurs d'affichage mesurées.
G. Compartiment à piles

2. SPECIFICATIONS TECHNIQUES

- Plage de mesure: 4x90''
- Resolution: 0. 1°
- Dimensions: 55x55x16mm
- Type de batteries : 3V CR2032K2
- Température de fonctionnement : 0°C-40°C
- Humidité relative : 40 % à 80 %

3. FONCTIONS

1. Mesure d'angle absolu

Appuyez sur ON/OFF et l'appareil entrera directement dans l'état de mesure de l'angle absolu (Peu importe le changement de batteries). Il affichera l'angle entre la surface mesurée et le niveau. Lorsque l'angle entre la surface de travail de l'appareil et le niveau changera, la valeur de l'angle changera en conséquence. Lorsque les deux flèches indicatrices des deux côtés de l'écran LCD apparaissent, elles indiquent que la surface de travail de l'appareil n'est pas au niveau. Par exemple, lorsque la flèche ↓ d'un côté apparaît, elle indique que ce côté est sous le niveau. On doit remonter ce côté de l'appareil pour atteindre le niveau. La flèche ↑ indique qu'il est au-dessus du niveau. Lorsque la surface de travail de l'appareil est à niveau, les deux flèches indicatrices disparaîtront.

2. Mesure d'angle relatif

Placez la face de travail de l'appareil sur la surface que vous devez prérégler, appuyez sur le bouton CALIBRATE, "0.00°" s'affiche. Ensuite, déplacez l'appareil vers l'autre surface à mesurer, la valeur affichée sera l'angle mesuré entre les deux surfaces Appuyez sur CALIBRATE bouton pendant 3-5 secondes, il passera à l'état de mesure absolue

3. Affichage vertical

La valeur ne sera pas affichée à l'envers, que l'unité soit à l'envers ou non.

4. ATTENTION

1. Ne nettoyez pas cet appareil de précision avec un solvant organique. Gardez-le à l'écart de l'eau et des substances corrosives
2. N'endommagez pas la surface de travail de l'appareil. Nettoyez toute saleté avec un chiffon doux afin de conserver sa précision.

3. Lors de l'utilisation, l'appareil s'éteindra si les boutons de l'appareil ne sont pas enfoncés dans les 3 minutes afin d'économiser de l'énergie. Si l'icône d'alimentation apparaît, elle indique que la pile est épuisée et arrête de mesurer. Remplacez par de nouvelles piles 3V CR2032. Retirez les piles si elles ne sont pas utilisées pendant une longue période afin d'éviter les fuites de liquide.
4. Stockez cet appareil à l'intérieur entre -30°C- +65°C et à une humidité < 90%.

5. BOUTONS DE FONCTIONNEMENT

1. BOUTON MARCHE/ARRÊT (ON/OFF)
Appuyez sur ce bouton pour allumer l'appareil, appuyez dessus pendant 3 à 5 secondes pour éteindre.
2. BOUTON UNIT
Degré (xx.xx°) et pourcentage de pente (yy.yy%) en conversion(fig.A)
Appuyez sur 0%, il affiche « yy.yy% ». yy.yy%= tga x100%(0<a=xx.xx°<=45°) ou yy.yy%=tg(90°-a)x100%(45°<a=xx.xx°<=90°)

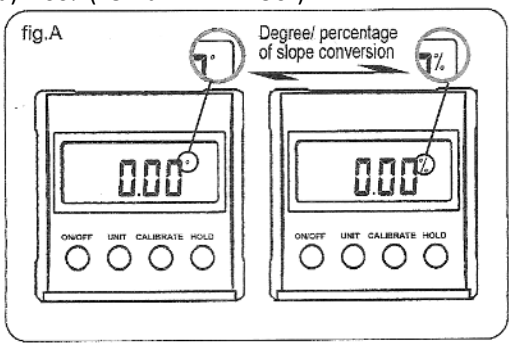

3. BOUTON CALIBRER
1.En mesure absolue (fig.1, fig.2).
2.En mesure relative. Appuyez sur le bouton ABS/REL pour régler le zéro à n'importe quelle position (fig.3, fig4).

3. Conversion entre mesure absolue et mesure relative. Appuyez sur le bouton CALIBRATE pendant 3 secondes et l'appareil reviendra à l'état de mesure absolue (fig.2,3).

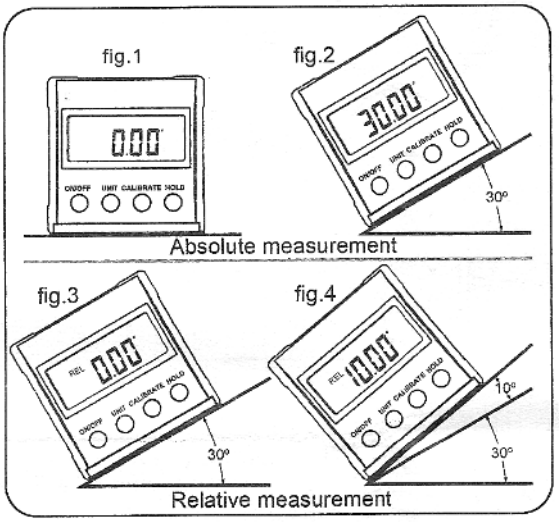

4. BOUTON MAINTENIR (HOLD BUTTON)
Si la valeur mesurée doit être enregistrée, appuyez sur HOLD pour maintenir l'affichage. Les flèches des deux côtés scintilleront. Appuyez à nouveau dessus pour quitter.
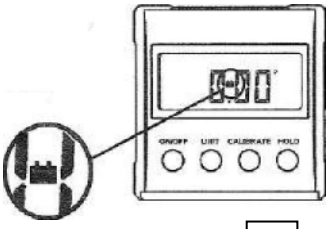
6. MISE EN PLACE DES PILES
Lorsque le signe "▬" s'affiche sur l'écran, cela indique que la tension de la pile est faible, veuillez la remplacer par deux nouvelles piles bouton du même type 3V CR2032 (avec le + face dessus)